THE SPECIALIFT

S19HD

DONNÉES TECHNIQUES

PERFORMANCES ET DIMENSIONS

Caractéristiques principales

Nacelle articulée avec pantographe et bras télescopique, elle offre des performances sans égal grâce à ses stabilisateurs avec capacité de nivellement élevée. Conçue pour des performances de travail maximales sur les terrains les plus difficiles, elle constitue une excellente alternative à une nacelle montée sur camion.

Hauteur maximale de travail	**18,7 m**
Portée latérale maximale avec 80kg	**11,4 m**
Hauteur du plan de piétinement	**16,7 m**
Capacité max de la nacelle	**200 kg**
Dimensions de la nacelle	**1,4 x 0,7 x 1,1 m**
Angle de rotation de la nacelle	**+90°/-87° (optionnel)**
Angle de rotation de la tourelle	**+/- 355° (710° continus)**
Poids total	**2685 Kg**

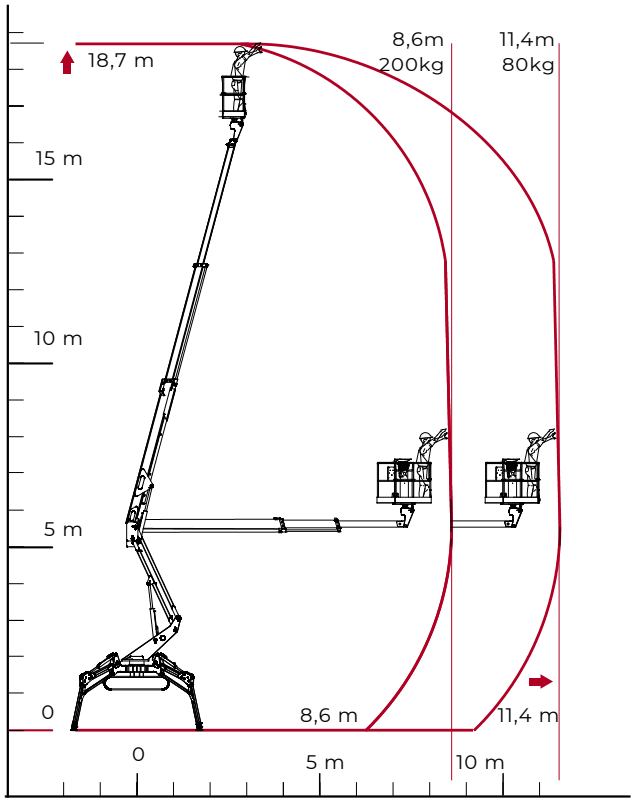

Via Bitritto, 119 - 70124 BARI - ITALY
Tel. +39 080 532 66 06 - Fax +39 080 536 85 41
www.cmclift.com - info@cmclift.com

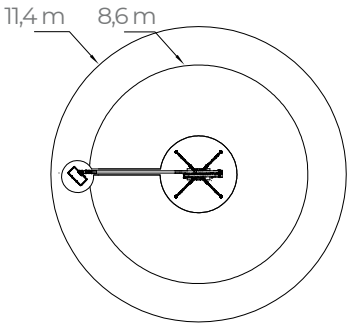
11,4 m
8,6 m

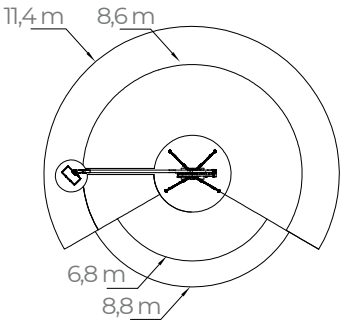
11,4 m
8,6 m
6,8 m
8,8 m

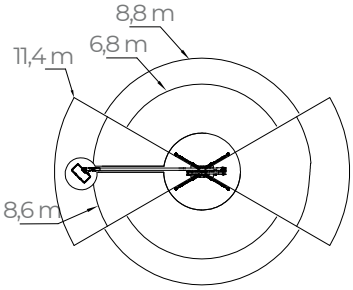
8,8 m
6,8 m
11,4 m
8,6 m

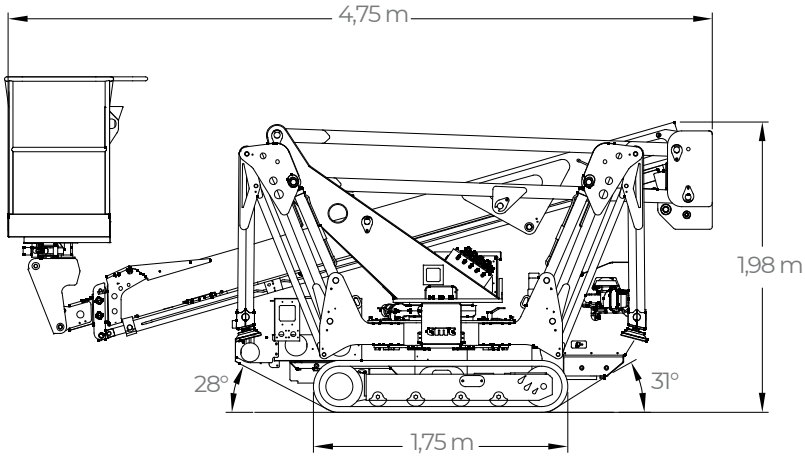
4,75 m
1,98 m
28°
31°
1,75 m

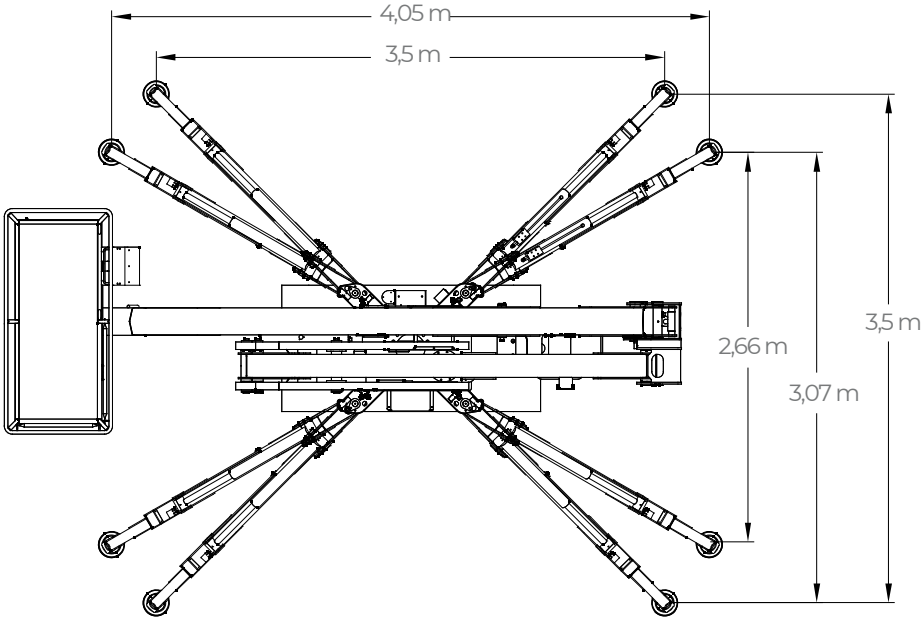
4,05 m
3,5 m
2,66 m
3,07 m
3,5 m

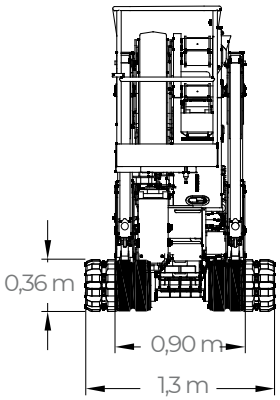
0,36 m
0,90 m
1,3 m

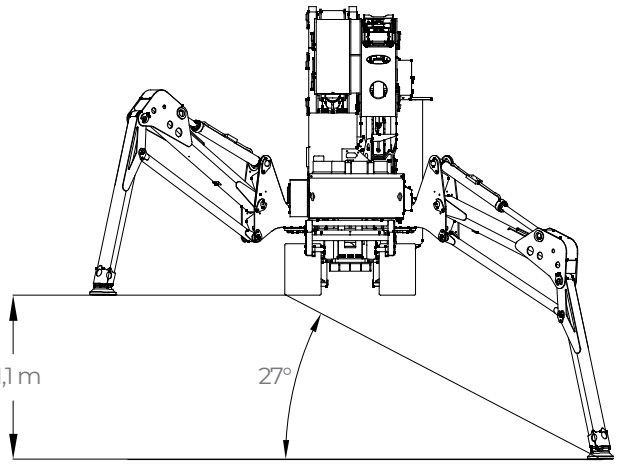
1,1 m
27°